RÉPUBLIQUE FRANÇAISE

MINISTÈRE DE L'INDUSTRIE

SERVICE
de la PROPRIÉTÉ INDUSTRIELLE

# BREVET D'INVENTION

P.V. n° 821.694 N° 1.259.545

Classification internationale : G 03 *b*

BIBLIOTHÈQUE DE LA FACULTÉ DE PHARMACIE PARIS

## Accessoire optique à usages multiples pour caméra d'amateur.

M. ACHILLE-PIERRE DUFOUR résidant en France (Seine).

**Demandé le 18 mars 1960, à 10h 12m, à Paris.**
Délivré par arrêté du 20 mars 1961.
(*Bulletin officiel de la Propriété industrielle*, n° 17 de 1961.)

(*Brevet d'invention dont la délivrance a été ajournée en exécution de l'article 11, § 7, de la loi du 5 juillet 1844 modifiée par la loi du 7 avril 1902.*)

Dans sa demande de brevet français du 20 juin 1942, ayant pour titre : « Dispositif pour prises de vues cinématographiques », le demandeur a décrit un dispositif optique permettant de cinématographier simultanément une scène animée et une maquette ou une photographie découpée. Suivant une forme de réalisation décrite dans cette demande, ce dispositif comporte un objectif auxiliaire qui forme dans le plan d'une maquette ou d'une photographie découpée renversée, une image réelle de la scène animée. Un condensateur, placé dans le voisinage de ce plan, concentre dans l'objectif d'une caméra les rayons lumineux venant des différentes parties de la scène à filmer. Un système d'éclairage complète l'ensemble et sert à éclairer la maquette ou la photographie.

La présente invention a pour objet un appareil simplifié qui, tout en mettant ce procédé à la portée du cinéaste amateur, permet à celui-ci de nouvelles utilisations formant ainsi plusieurs appareils en un seul.

Cette réalisation est un modèle réduit de l'appareil connu des professionnels sous le nom de « Simplifilm ». Il se fixe sur l'objectif d'une caméra d'amateur. Le système d'éclairage de la maquette a été supprimé et la maquette ou la photographie découpée a été remplacée par un positif sur film ou par un titre.

L'objectif auxiliaire a été remplacé par une simple lentille A. Le condensateur C est ramené aussi près que possible du plan du positif sur film D. La lentille B renvoie à l'infini l'image du positif sur film et l'image de la scène animée fournie par la lentille A dans le plan de ce positif. Cette image et ce positif étant renversés, la caméra est utilisée elle aussi renversée, de façon que les images obtenues sur le film soient dans une position correcte (fig. 1).

Mais cet appareil est aussi construit pour d'autres utilisations. La lentille B a été choisie de courte distance focale, tandis que la lentille A a, par exemple, une distance focale deux fois plus longue. Ainsi construit, cet appareil change le champ de l'objectif de la caméra sur lequel il est monté et il est pourvu d'un système de fixation à chacune de ses deux extrémités de façon à pouvoir être retourné et donner ainsi deux nouvelles focales à l'objectif de la caméra.

Dans la fig. 1, l'appareil est monté sur une caméra renversée et il donne sur le film une image ayant un champ deux fois plus étroit que celui obtenu avec l'objectif seul de la caméra. On a ainsi une image analogue à celle que l'on aurait avec un télé-objectif.

Mais comme il a été prévu un système d'attache à l'autre extrémité de l'appareil, on peut retourner celui-ci et le fixer à la caméra selon la fig. 2. Dans cette position le champ de l'objectif devient beaucoup plus large et tout se passe comme si l'on travaillait avec un objectif grand-angle d'une distance focale deux fois plus courte que celle de l'objectif de la caméra. Ainsi, indépendamment des possibilités de truquage de cet accessoire, l'amateur se trouve à disposer des mêmes possibilités que s'il possédait deux objectifs supplémentaires, un télé-objectif et un grand-angle.

RÉSUMÉ

L'invention concerne un appareil de truquage du genre déjà connu sous le nom de « Simplifilm » dans lequel le système d'éclairage a été supprimé et la maquette ou la photographie découpée, remplacées par un positif sur film ou par un titre.

Cet appareil selon l'invention est construit de façon à changer la distance focale de la caméra sur



Prix du fascicule : 1 NF

lequel on doit le monter. Il est pourvu d'un système de fixation à chacune de ses deux extrémités de façon à pouvoir être retourné et donner ainsi deux nouvelles focales à l'objectif de la caméra.

ACHILLE-PIERRE DUFOUR

Pour la vente des fascicules, s'adresser à l'IMPRIMERIE NATIONALE, 27, rue de la Convention, Paris (15e).

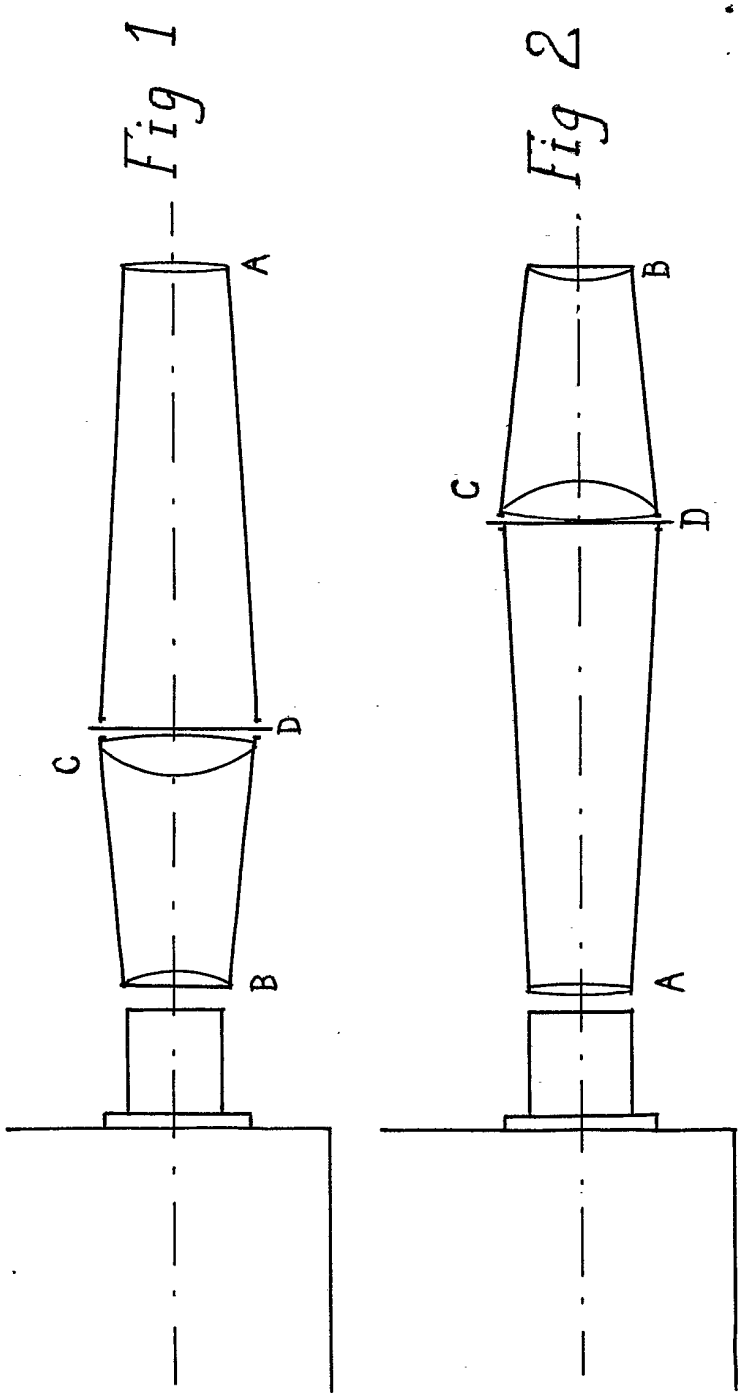
Fig 1
A
D
C
B
Fig 2
B
C
D
A